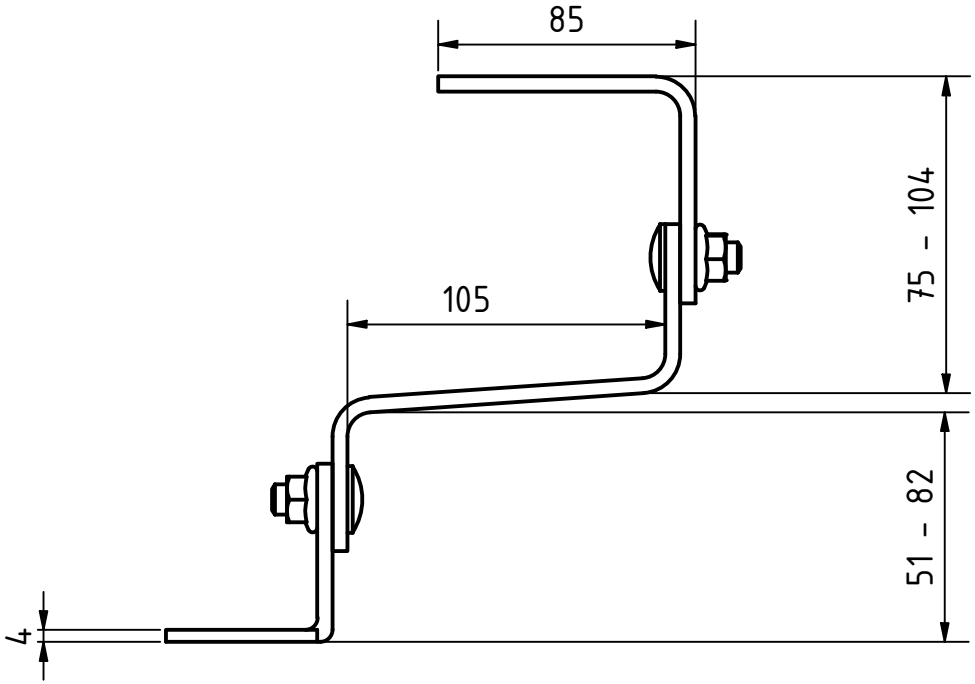
85
105
75 - 104
51 - 82
4

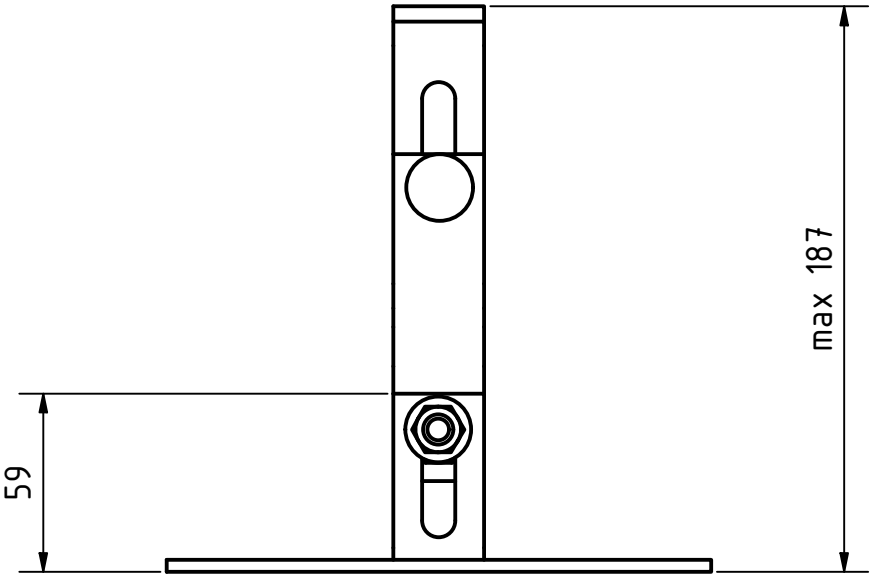
max 187
59

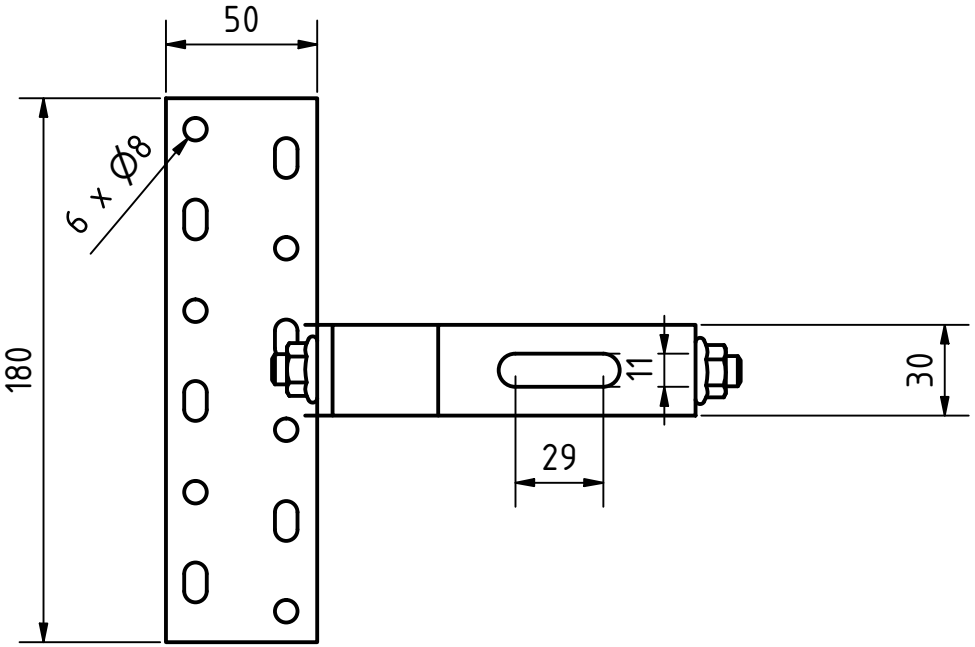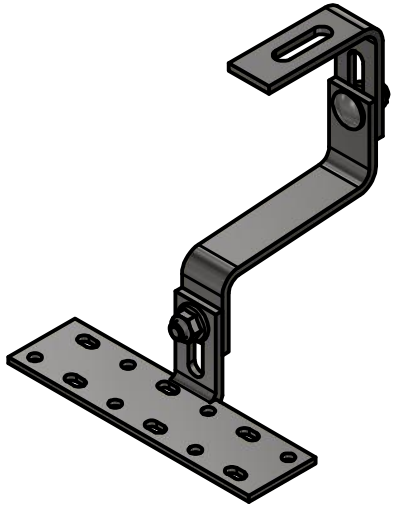
50
6 x Ø8
180
11
30
29