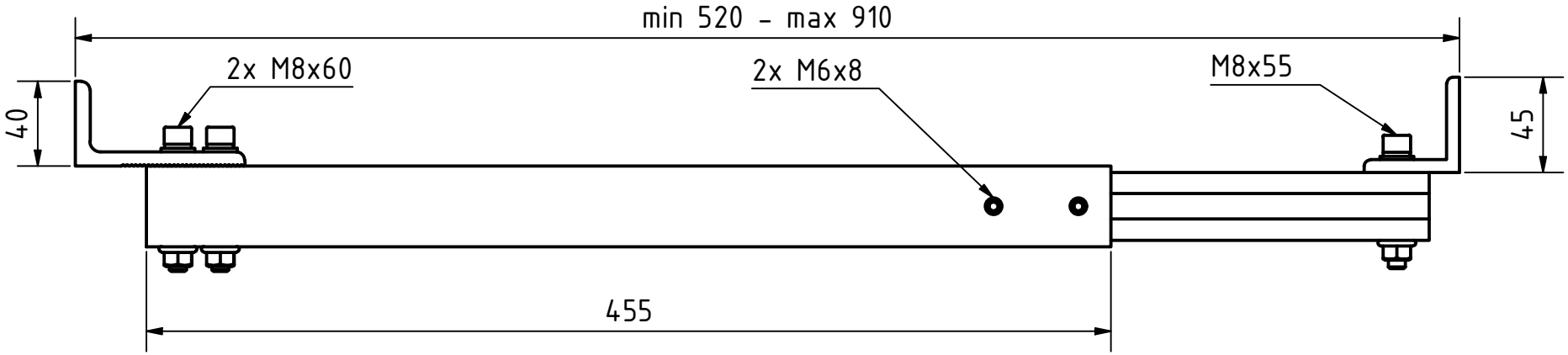
min 520 - max 910
2x M8x60
2x M6x8
M8x55
40
45
455

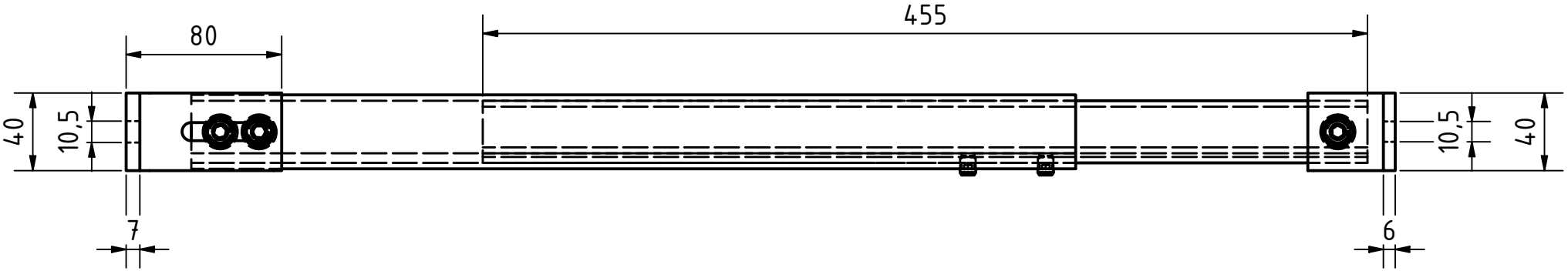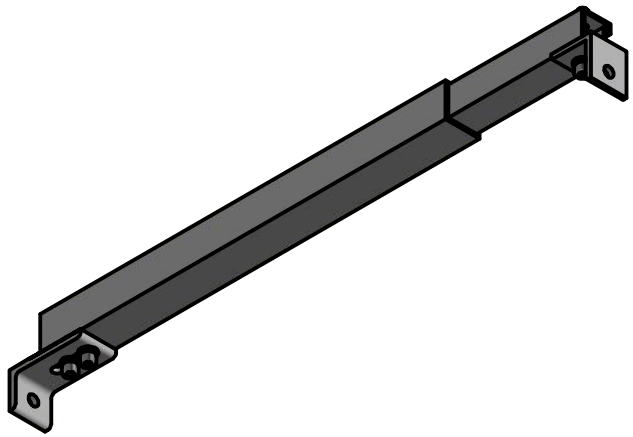
80
455
40
10,5
10,5
40
7
6