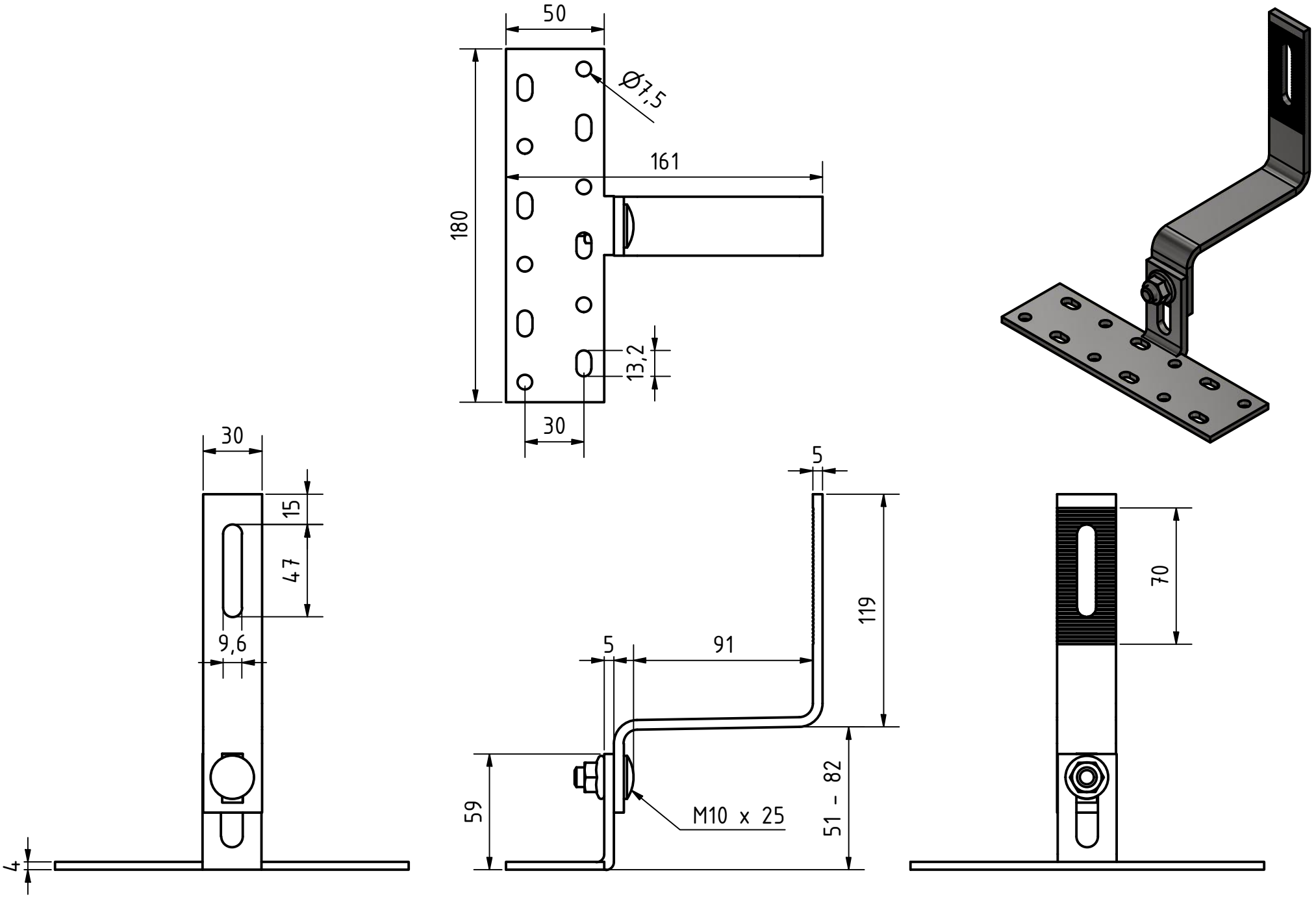
50
Ø7,5
161
180
13,2
30
30
15
47
9,6
4
5
91
119
59
M10 x 25
51 - 82
70